MONO KX,

CAISSON MONOBLOC POUR LE NEUF

Isolation renforcée + étanchéité optimisée = LA SOLUTION PEB !

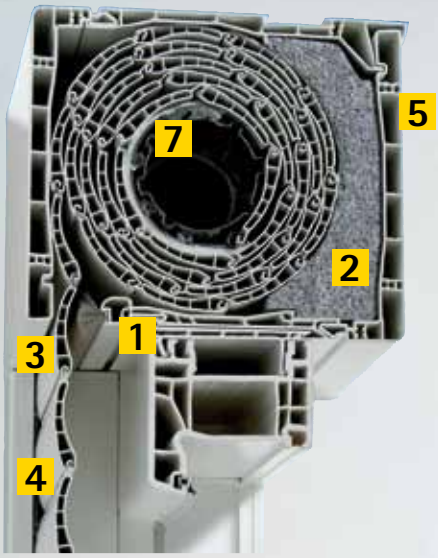

1

4

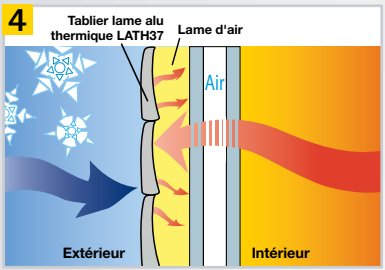

5

6

PERMÉABILITÉ À L'AIR

1 Liaison coffre/fenêtre – adaptateur alu sur menuiserie PVC / Bois / Alu.

Joint d'étanchéité entre la trappe et la joue.

ISOLATION THERMIQUE

2 Isolants polystyrène.

3 Joint en partie haute pour améliorer le △R.

4 Tablier : 37 ou 50 mm, PVC ou ALU (standard ou haute densité).

ISOLATION PHONIQUE

5 Plaque de bitume et isolant.

6 Lame finale obturante.

SÉCURITÉ

7 Verrous automatiques de série résistant à des relevages de 25 kg, en version motorisée et treuil.

COMPACITÉ

7 Plateforme AXIS 50 : enroulement optimal du tablier, encombrement minimal, durée de vie prolongée.

CONFORT

Moustiquaire intégrée en option.

GARANTIE

- 7 ans sur les volets motorisés*.
- 5 ans sur les autres volets*.

* Hors tablier - garantie pièces hors main d'œuvre et déplacements.

COMPATIBLE NORME PEB

ISOLATION THERMIQUE	★★★★★
ISOLATION PHONIQUE	★★★★★
PROTECTION SOLAIRE	★★★★★
PERMÉABILITÉ À L'AIR	★★★★★
SÉCURITÉ	★★★★☆
GESTION DE LA LUMIÈRE	★★★☆☆
OCCULTATION	★★★★★

DIMENSIONS, COLORIS, OPTIONS

			MONO KX UNIVERSEL			
Coloris coffre, coulisses et lame finale	Standard	Blanc RAL 9001	•			
		Bicolore Blanc/ Blanc RAL 9001	•			
		2 faces plaxées	•			
	Laquage Niv. 1	RAL satinés	•			
	Laquage Niv. 2	Structurés métallisés	•			
	Laquage Niv. 3	RAL spécifiques et plaxages hors standard (1)	•			
Tablier		>	37 PVC	37 ALU	50 PVC	50 ALU
		Blanc	•	•	•	•
		Blanc crème 9001	•	•	•	•
		Beige	•	•	•	•
		Beige 1015		•		•
		Gris	•		•	
		Gris 7023		•		•
		Gris 7038		•		•
		Gris 7039		•		•
		Gris métal		•		•
		Brun 8014		•		•
		Brun foncé		•		•
		Chêne doré		•		•
		Rouge 3004		•		•
		Vert 6009		•		•
		Bleu 5011		•		•
		Noir 9005		•		•
		RAL (2)		•		•
Largeur maxi			2500	2500	3000	3000
Hauteur maxi			3200	3200	2700	2700
Séparation			Oui		Oui	
Moustiquaire intégrée			Non		Oui	

Les différences de couleur et de brillance qui pourraient être constatées avec les produits ne sauraient être cause de litige.
(1) Rénolit, Trend,... Voir la liste complète des plaxages en magasin.
(2) Au choix parmi une liste de plus de 170 coloris RAL disponible sur demande.

Finitions et coloris

- Plaxage toute gamme pour une correspondance parfaite avec la menuiserie.
- Laquage lisse ou structuré, pour une plus grande résistance aux rayures.
- Tous coloris RAL au choix et une adaptation à la menuiserie laquée ou Aluminium (en option).

Types de pose

Pose en applique sous dalle

Pose en applique avec finition au plafond

Pose en applique isolation 100 mm

Dormant monobloc

Motorisation IO somfy

Gagnez en confort et réalisez des économies d'énergie supplémentaires !

Demandez notre documentation.

FABRICATION BELGE

NF

Conforme à la norme CE NF EN 13659

GARANTIE 7 ANS

TESTÉS POUR 40 ANNÉES D'UTILISATION (soit 14 000 cycles ouvertures / fermetures)

** Selon configurations précisées dans les certificats N°514-252-02, 515-281-02 et 500-278-02

POUR PLUS D'INFORMATIONS, CONTACTEZ VOTRE CHARGÉ DE CLIENTÈLE SOPROFEN OU CONNECTEZ-VOUS SUR NOTRE ESPACE PRO !

BELGIUM SOPROFEN FERMETURES

WWW.SOPROFEN.COM

PUBLICIS ACTIV Strasbourg 32773 - 11/13

CHRONO PSE,

COFFRE BLOC-BAIE EN POLYSTYRENE

INVISIBLE
DE L'EXTÉRIEUR COMME DE L'INTÉRIEUR

Accès INTÉRIEUR

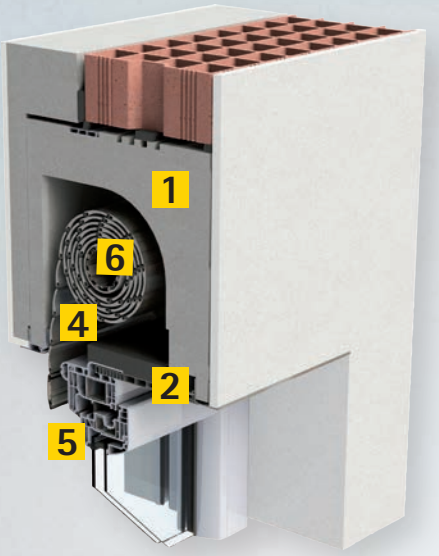

Accès EXTÉRIEUR

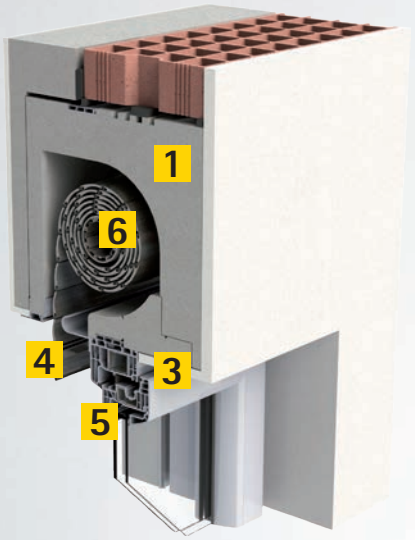

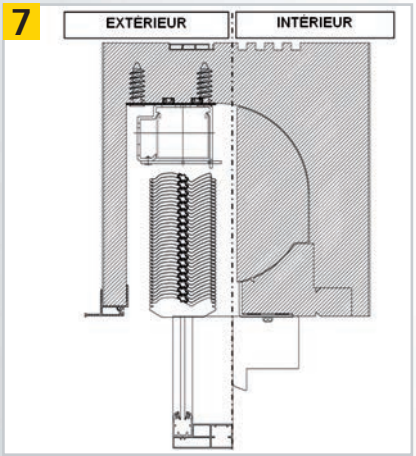

ISOLATION THERMIQUE

1 Coffre en polystyrène expansé densité 35 kg/m³.

2 Trappe de visite isolée avec de la mousse R = 0.76 m² K/W.

3 Sous-face en polystyrène.

4 Tablier : 37 ou 50 mm, PVC ou ALU (standard ou haute densité).

LATH37 et 50 : laque exclusive hautement réfléchissante qui permet une résistance thermique additionnel de 0.25m²K/W.

PERMÉABILITE À L'AIR

5 Joint d'étanchéité entre le coffre et la menuiserie.

SÉCURITÉ

6 Verrous automatiques de série résistant à des relevages de 25 kg, en version motorisée et treuil.

COMPACITÉ

6 Plateforme AXIS 50 : enroulement optimal du tablier, encombrement minimal, durée de vie prolongée.

CONFORT

7 Compatible brise-soleil orientable intégré.

VARIANTE

Disponible avec plaque fibrociment.

GARANTIE

- 7 ans sur les volets motorisés*.
- 2 ans sur les autres volets*.

* Hors tablier - garantie pièces hors main d'œuvre et déplacements.

COMPATIBLE BBC RT 2012

ISOLATION THERMIQUE ★★★★★
Uc jusqu'à 0,37

ISOLATION PHONIQUE ★★★☆☆

PROTECTION SOLAIRE ★★★★★

SÉCURITÉ ★★★★☆

GESTION DE LA LUMIÈRE ★★★☆☆

OCCULTATION ★★★★★

GARANTIE 7 ANS

Conforme à la norme CE NF EN 13659

TESTÉS POUR 40 ANNÉES D'UTILISATION (soit 14 000 cycles ouvertures / fermetures)

DIMENSIONS, COLORIS, OPTIONS

Selon le modèle (accès intérieur ou extérieur), les différents éléments visibles de votre volet se laquent de façon indépendante pour un rendu personnalisé.

Accès INTÉRIEUR

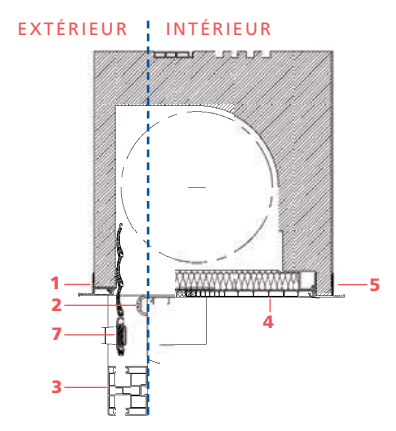

Accès EXTÉRIEUR

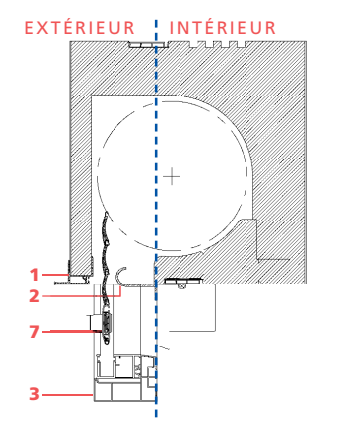

Finitions et coloris

- Plaxage chêne doré pour une imitation parfaite de la texture bois.
- Laquage lisse ou structuré, pour une plus grande résistance aux rayures.
- Tous coloris RAL au choix (en option).

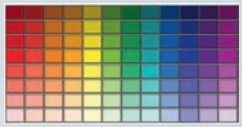

Types de pose

Isolation Thermique Extérieure (ITE)

Isolation Thermique Intérieure (ITI)

Intégration en brique monomur

Double mur

		Profilé de coffre visible à l'extérieur	Adaptateur	Coulisses	Profilé de coffre visible à l'intérieur	Lame finale	Tablier	
	Accès intérieur	1	2	3	4 5 6	7		
	Accès extérieur	1 2		3		7	37	50
PVC	Blanc			•				•
PVC	Beige S70							•
PVC	Beige S03							•
PVC	Gris							•
ALU	Blanc	•	•	•	•	•	•	•
ALU	Beige					•	•	•
ALU	Brun			•		•	•	•
ALU	Caramel					•		
ALU	Gris métal			•		•	•	•
ALU	Beige 1015			•		•	•	•
ALU	Gris						•	•
ALU	Gris 7038					•	•	
ALU	Gris 7016			•		•	•	•
ALU	Rouge 3004						•	•
ALU	Bleu 5024						•	
ALU	Vert 6021						•	
ALU	Gris 7039						•	•
ALU	Blanc 9001						•	•
ALU	Noir 9005						•	•
ALU	Chêne doré					•	•	•
ALU	Bicolore*						•	•
ALU	RAL**	•		•	•	•	•	•

Largeur maxi PVC (en mm)		2000
Largeur maxi ALU (en mm)	2500	3000

Crédit d'impôt

Sont éligibles au crédit d'impôt les tabliers : lames alu thermiques en 37 mm et 50 mm.

*Lame ALU thermique, bicolore extérieur blanc / intérieur gris métal.
**Les différences de couleur et de brillance qui pourraient être constatées avec les produits ne sauraient être cause de litige.

POUR PLUS D'INFORMATIONS, CONTACTEZ VOTRE CHARGÉ DE CLIENTÈLE SOPROFEN OU CONNECTEZ-VOUS SUR NOTRE ESPACE PRO !

SOPROFEN FERMETURES

WWW.SOPROFEN.COM

4185 - 04/15